ES COPIA DEL PLANO NEFA 337
M. BELLOCCHIO - GERENCIA DE SEGURIDAD - C.N.R.T.

TOLERANCIAS NO ESPECIFICADAS	SIMBOLOS DE LABRADO NO ESPECIFICADOS
JS.14 = js.14 IRAM 5002	▽ IRAM 4517

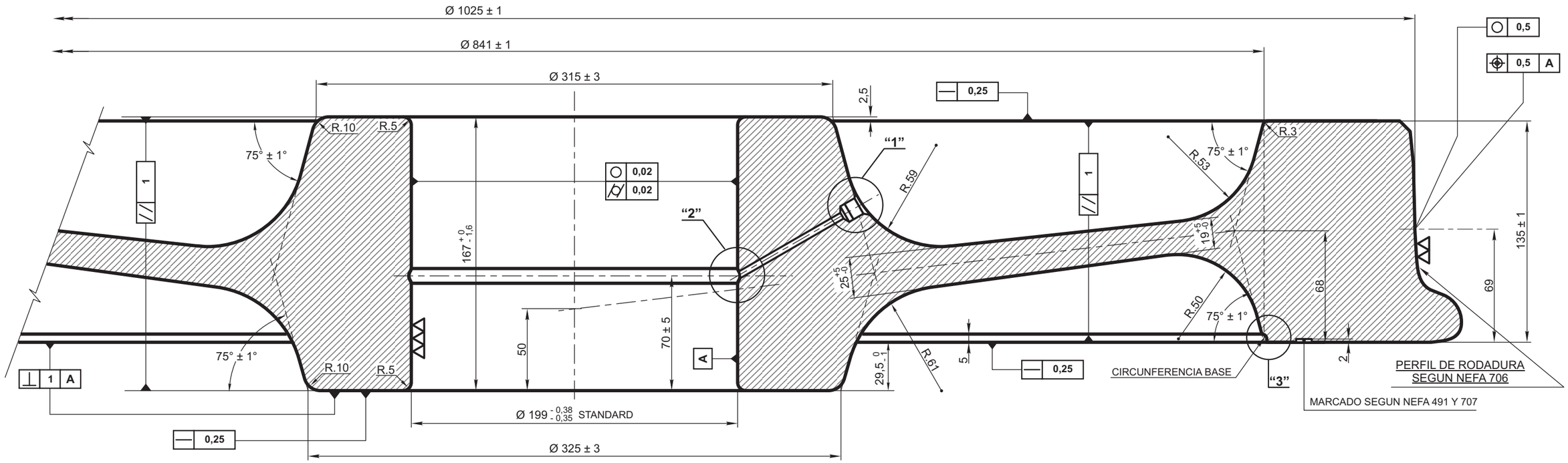

NOTA:

EL CALADO SE AJUSTARA A LA ESPECIFICACION FAT: MR-505.
LA GEOMETRIA DEL PAR MONTADO CUMPLIRA ESPECIFICACION FAT: MR-704.

RUGOSIDAD DE SUPERFICIE

EN ZONA INDICADA CON ▽▽▽ LA RUGOSIDAD
SERA IGUAL: hm 0,8 √ IRAM 4537

TOLERANCIAS DE FORMA GEOMETRICA		
○	CIRCULARIDAD	NORMA ISO TC. 10 N° 71 Y 98
⌭	CILINDRICIDAD	
—	RECTITUD	
⊕	CONCENTRICIDAD Y COAXILIDAD	
//	PARALELISMO	
⊥	PERPENDICULARIDAD	

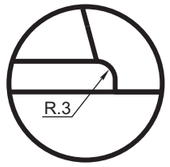

DETALLE "3"

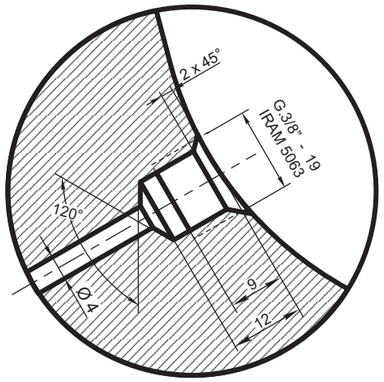

DETALLE "1"

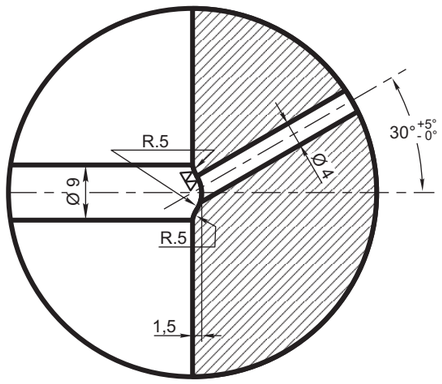

DETALLE "2"

PARA RUEDA SEMITERMINADA VER NEFA 335 - N.U.M. 9011958

	Rueda terminada		Especificación F.A. 8 005 - Tipo R.9	
ITEM	DESCRIPCION	Cant.x Coche	ESCUADRIA, ESPECIFICAC. Y OBSERVACIONES	CATAL-NOMEN.

RUEDAS ENTERIZAS LAMINADAS DE Ø 1025 mm (lateral par)
TERMINADA - TIPO PESADA
LOC. D.E. 626

FERROCARRILES ARGENTINOS

AREA: MECANICA

ESCALA	TROCHA	LINEAS:	UTILIZACION	EMISION
1:2,5 1:1	1000	BELGRANO	LOC.TRANSFER	1 2

FIRMA Y FECHA APROB.

N° DE PLANO: NEFA 337

EMISION	COTA	ALTERACIONES	FECHA - FIRMA
2		SE AGREGO // Y ⊥ Y TIPO PESADA. SE MODIFICO PERFIL DE RODADURA (ANTES FAT: MR-704)	16/3/84