**ES COPIA DEL PLANO G.V.O. 387**
*M. BELLOCCHIO - GERENCIA DE SEGURIDAD - C.N.R.T.*

## SECCION

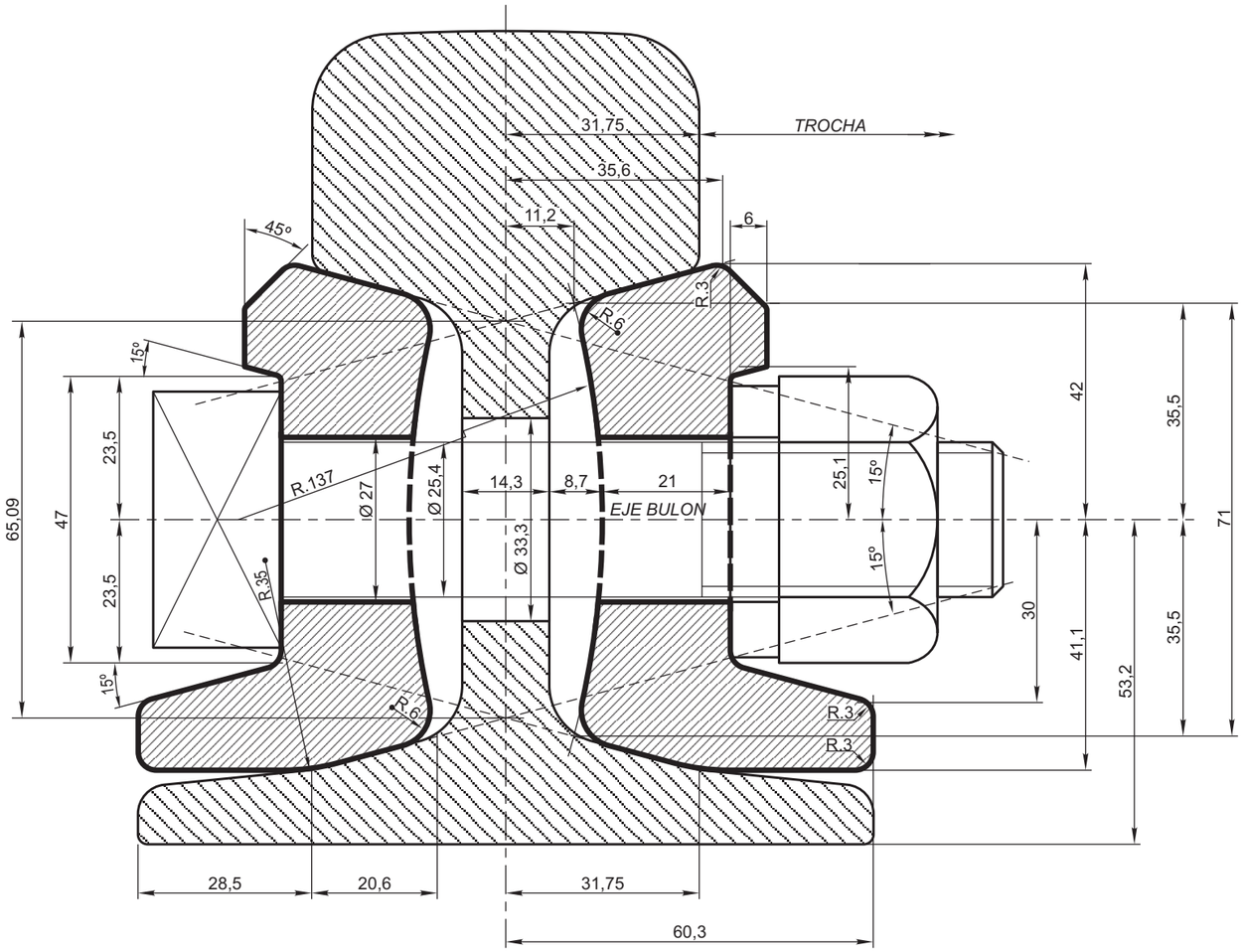


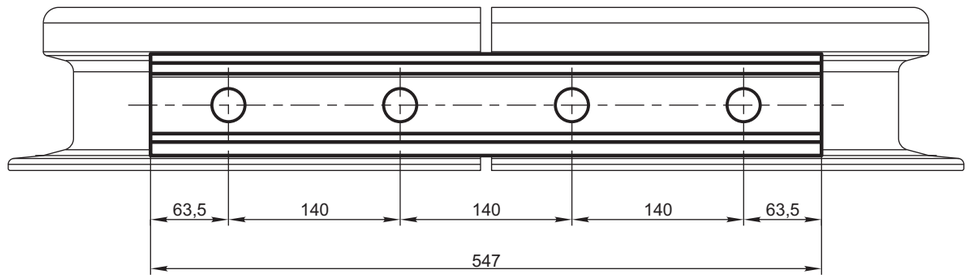


***Esc. 1:5***

PREFIJO
PESO UNITARIO EN kg.

*MATERIAL:* ESPECIFICACION F.A. 7 015

# ECLISA LAMINADA PARA RIEL DE 42,16 kg/m (85 lbs) - TIPO G.O.A.

FERROCARRILES ARGENTINOS

AREA: VIA Y OBRAS

| ESCALA | TROCHA | LINEAS: | UTILIZACION | EMISION |
|---|---|---|---|---|
| 1:1 | TODAS | TODAS | VIA | 1 |

FIRMA Y FECHA APROB.

N° DE PLANO: G.V.O. 387