ES COPIA DEL PLANO G.V.O. 380
M. BELLOCCHIO - GERENCIA DE SEGURIDAD - C.N.R.T.

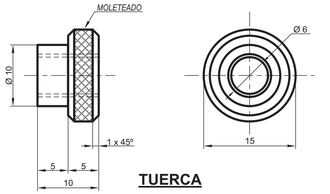

TUERCA

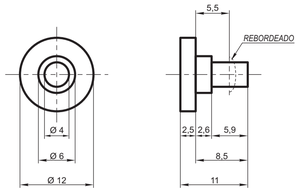

EJE DEL INDICE

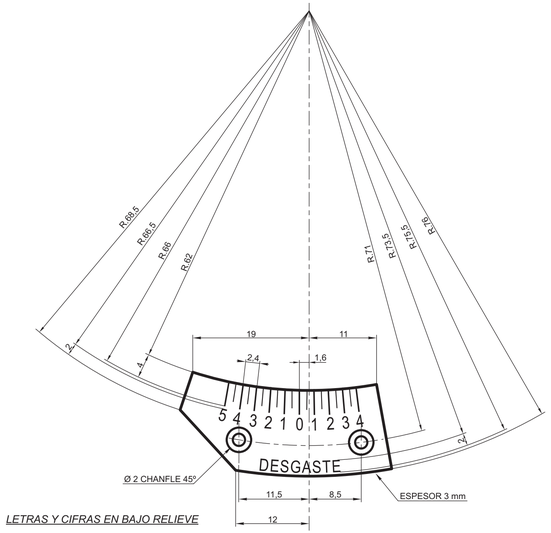

PLACA GRADUADA

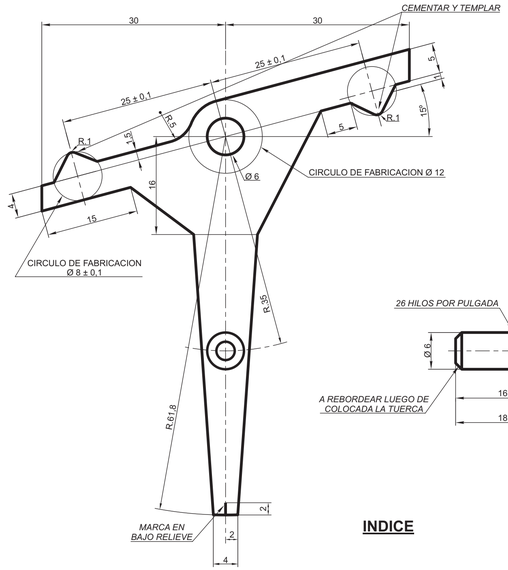

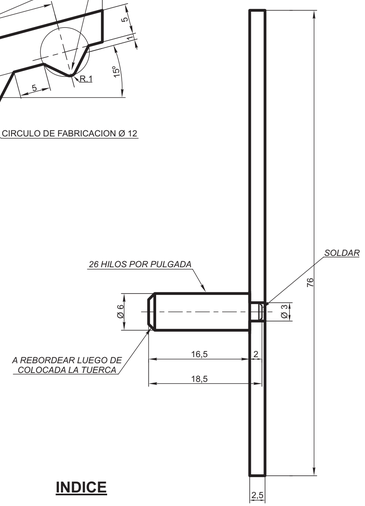

INDICE

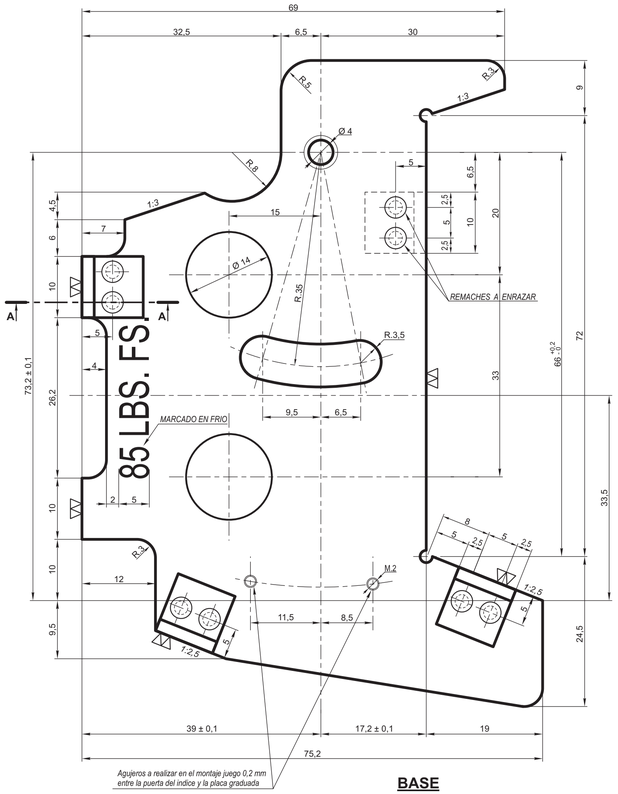

BASE

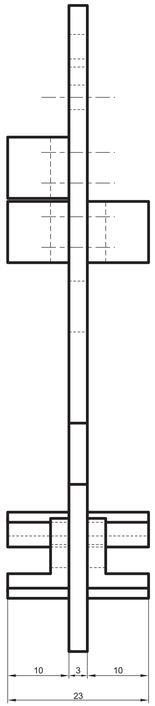

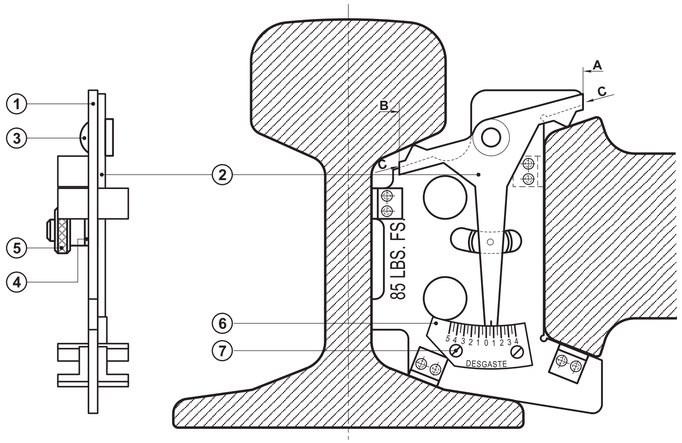

GALIBO PARA MEDIR DESCASTE RIEL-ECLISA (CONJUNTO)

Esc: 1:1

NUMERO DE PIEZAS	REFER.	DESIGNACION DE PIEZAS	PESO	MATERIAL
1	**1**	BASE	0,130	ACERO TIPO SAE 1060/1070 CEMENTADO Y TEMPLADO
1	**2**	INDICE	0,027	ACERO TIPO SAE 1060/1070
1	**3**	EJE DEL INDICE	0,004	ACERO TIPO SAE 1045
1	**4**	ARANDELA ELASTICA	0,001	
1	**5**	TUERCA	0,007	LATON
1	**6**	PLACA GRADUADA	0,003	DURO ALUMINIO
2	**7**	TORNILLO VIS $\frac{F}{90°}$ M2 6/6	0,001	

NOTA:

AL FINAL DEL MONTAJE LUEGO DE HABER INMOVILIZADO EL INDICE EN LA POSICION CERO EL FABRICANTE HARA LAS SIGUIENTES OPERACIONES:

1º) PRESENTAR EL EXTREMO DEL BRAZO SUPERIOR DERECHO DEL INDICE Y DE LA BASE DEL GALIBO (EN EL PLANO **A**).

2º) PRESENTAR EL EXTREMO DEL BRAZO SUPERIOR IZQUIERDO DEL INDICE Y DE LA BASE DEL GALIBO (EN EL PLANO **B**).

3º) EN **A** y **B** EFECTUAR UNA MARCA **C** QUE ABARQUE LOS DOS ELEMENTOS. DESPUES DEL MONTAJE REBORDEAR LOS TORNILLOS **7**.

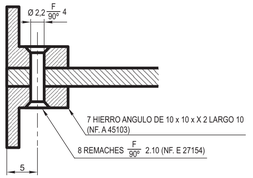

SECCION A-A

CALIBRE PARA MEDIR DESGASTE RIEL - ECLISA RIEL DE 42,16 kg/m (85 lbs F.C.S.)

FERROCARRILES ARGENTINOS

AREA: VIA Y OBRAS

ESCALA	TROCHA	LINEAS:	UTILIZACION	EMISION
2:1 - 1:1	TODAS	TODAS	VIA	1

FIRMA Y FECHA APROB.

N° DE PLANO: G.V.O. 380