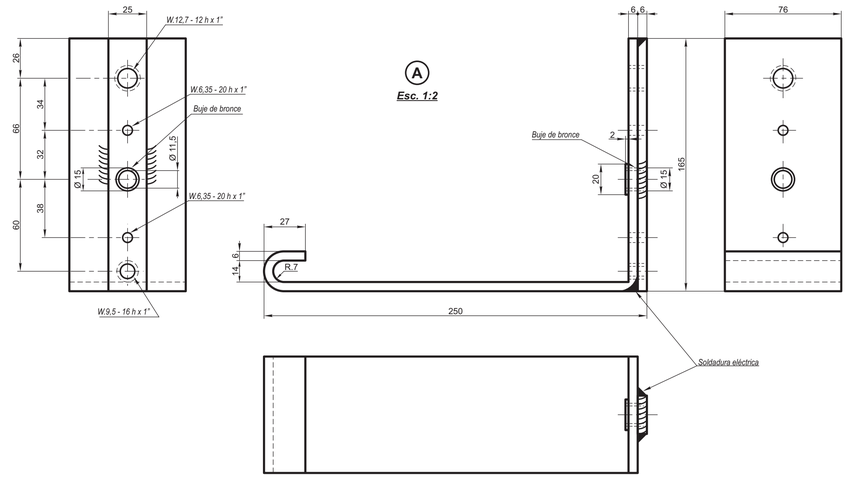

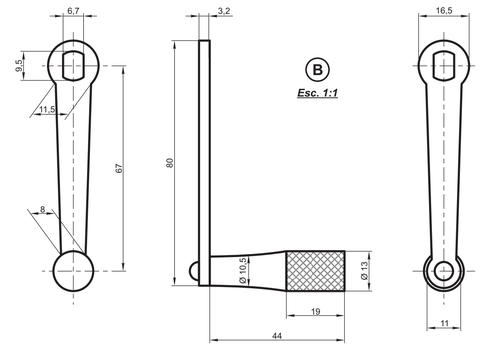

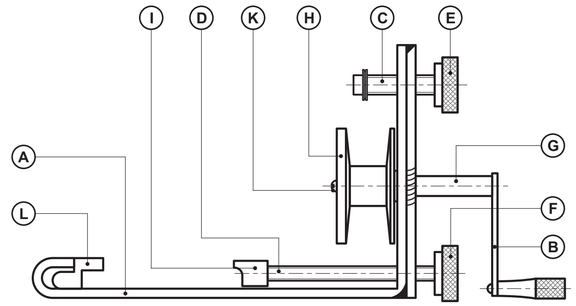

CANT. 1 Nº

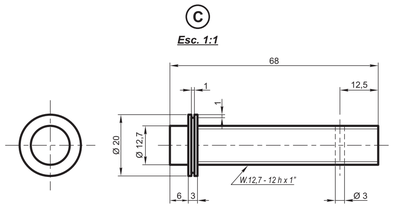

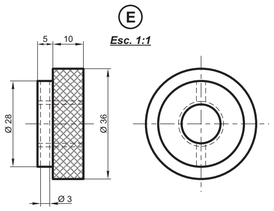

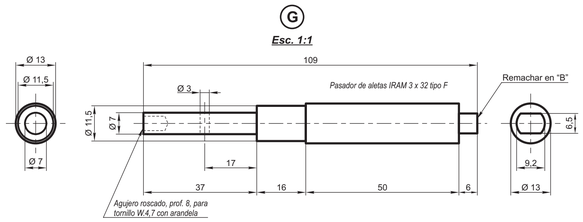

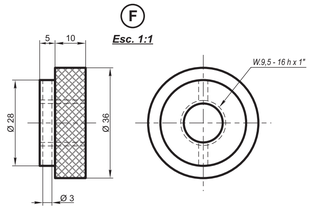

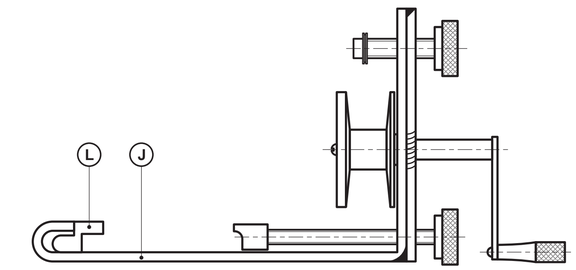

CANT. 2 Nº

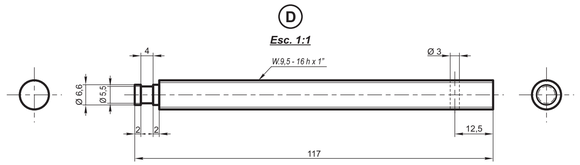

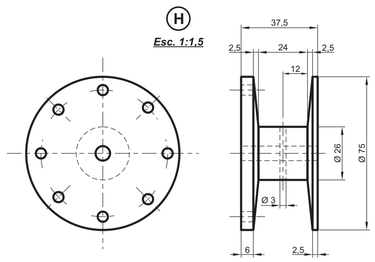

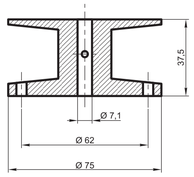

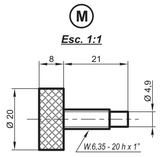

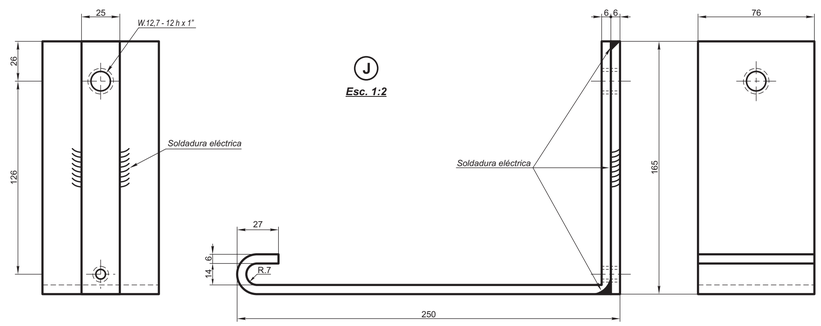

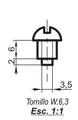

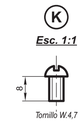

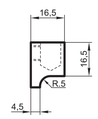

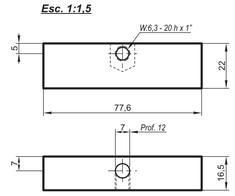

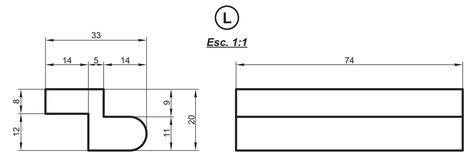

ITEM	DESCRIPCION	CANT.	MATERIAL	NOMENCLADOR
M	Clavija	1	Acero SAE 1020	
L	Suplemento para riel de 85 Lbs. - 522 A	3	Acero SAE 1010	
K	Tornillo cabeza redonda Ø 4,8 x 7,8 (3/16" x 5/16")	1	Acero	
J	Soporte	1	Acero SAE 1010	
I	Barra de ajuste	3	Acero SAE 1010	
H	Carretel	1	Acero SAE 1010	
G	Eje del carretel	1	Acero SAE 1020	
F	Perilla inferior	3	Aluminio SAE 35	
E	Perilla superior	3	Aluminio SAE 35	
D	Tornillo inferior	3	Acero SAE 1020	
C	Tornillo superior	3	Acero SAE 1020	
B	Manivela	1	Acero SAE 1010	
A	Soporte	1	Acero SAE 1010	

DISPOSITIVO PARA ALINEAR VIA

FERROCARRILES ARGENTINOS

AREA: VIA Y OBRAS

ESCALA	TROCHA	LINEAS:	UTILIZACION	EMISION
1:1 - 1:1,5 1:2	TODAS	TODAS	VIA	1

FIRMA Y FECHA APROB.

N° DE PLANO: G.V.O. 354