ES COPIA DEL PLANO G.V.O. 321/3
M. BELLOCCHIO - GERENCIA DE SEGURIDAD - C.N.R.T.

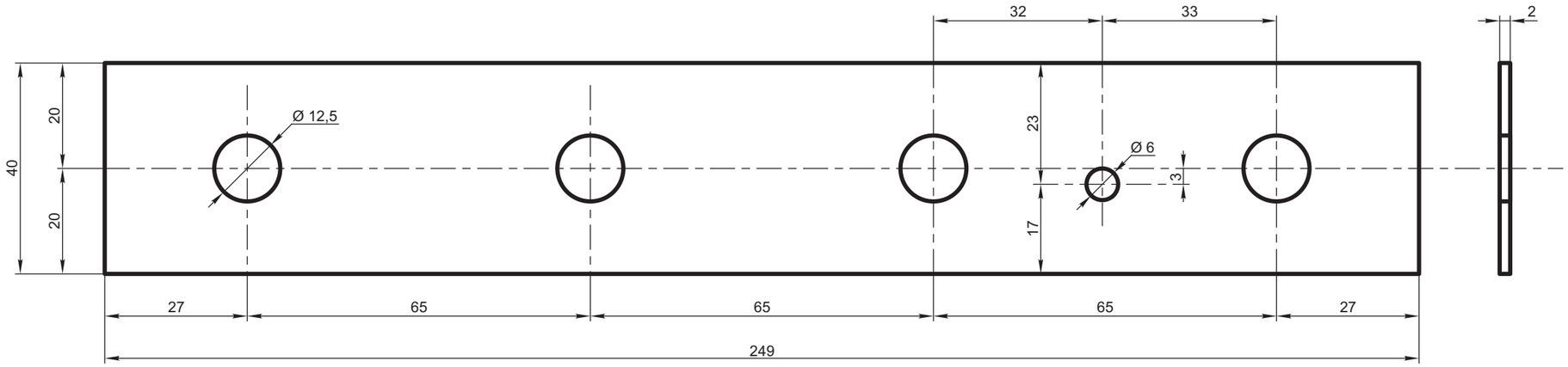

PLACA AISLANTE

MATERIAL: Fibra vulcanizada

PESO: 0,020 kg

Esc. 1:1

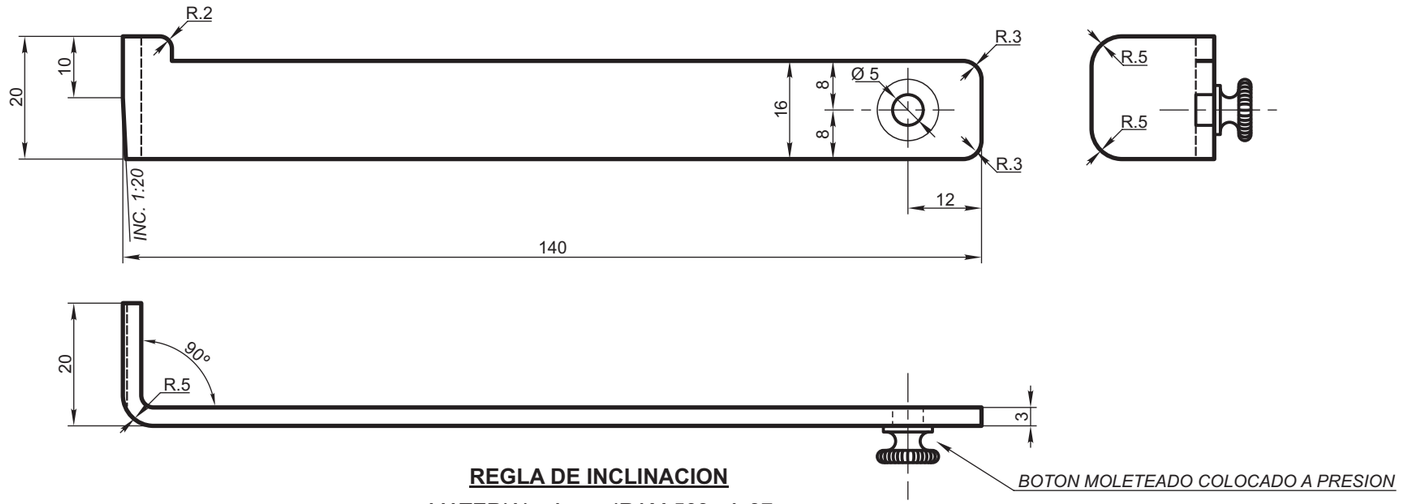

REGLA DE INCLINACION

MATERIAL: Acero IRAM 503 - A-37

PESO: 0,060 kg

Esc. 1:1

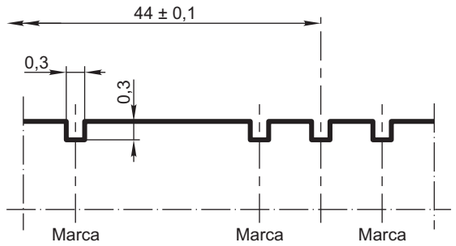

DETALLE DE LA MARCA

Esc. 10:1

REGLA DE TROCHA, PERALTE E INCLINACION PARA VIA CORRIENTE, CON O SIN PIEZAS AISLANTES DE PROTECCION

DETALLES

FERROCARRILES ARGENTINOS

AREA: VIA Y OBRAS

ESCALA	TROCHA	LINEAS:	UTILIZACION	EMISION
1:1 - 10:1	TODAS	TODAS	VIA	1

FIRMA Y FECHA APROB.

N° DE PLANO: G.V.O. 321/3