ES COPIA DEL PLANO G.V.O. 254

M. BELLOCCHIO - GERENCIA DE SEGURIDAD - C.N.R.T.

E. 1:1 - 1:2,5

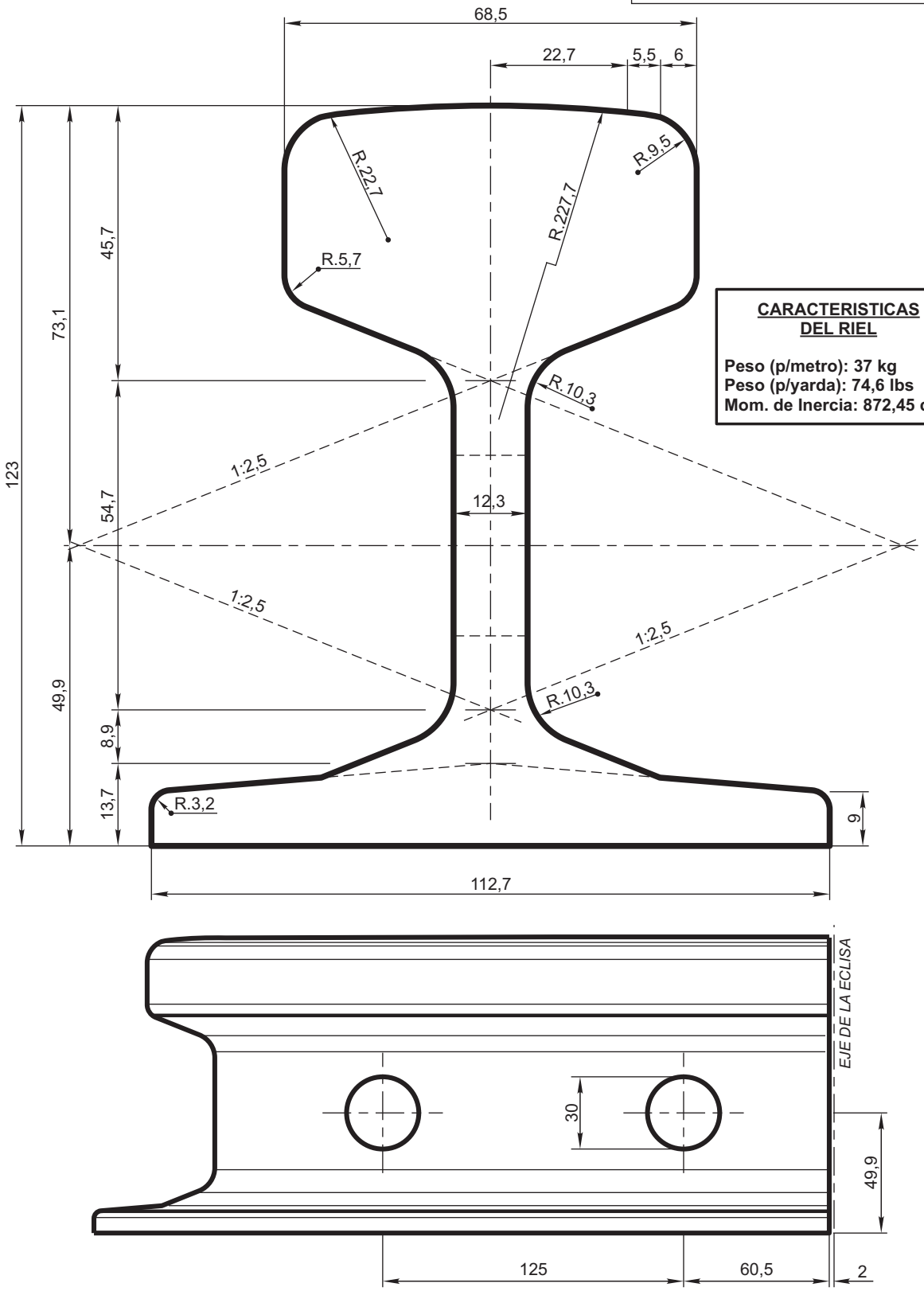

CARACTERISTICAS DEL RIEL

Peso (p/metro): 37 kg
Peso (p/yarda): 74,6 lbs
Mom. de Inercia: 872,45 cm^4

R.C.

RIEL TIPO 37,0 kg/m
PERFIL G.O.A. (Renovación)

FERROCARRILES ARGENTINOS

AREA
VIA Y OBRAS

ESCALA		TROCHA	LINEAS:	UTILIZACION	EMISION
				VIA	

FIRMA Y FECHA APROB.	N° DE PLANO
	G.V.O. 254