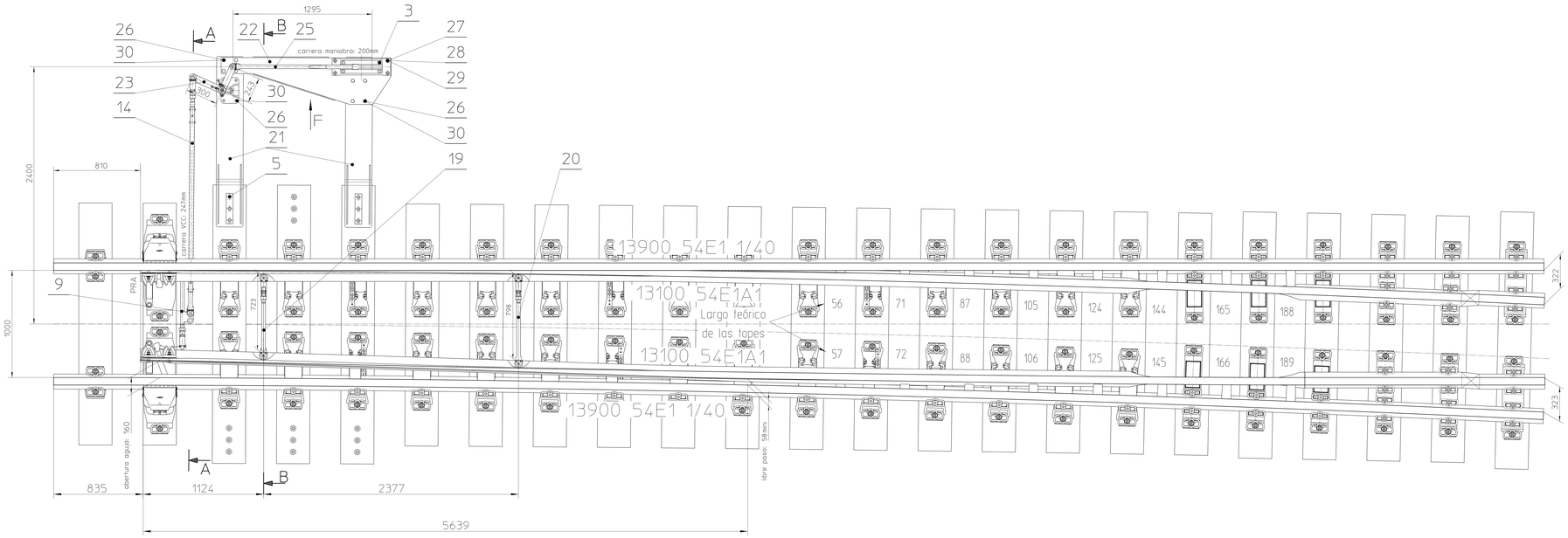

Instalación de la maniobra del lado derecho:

Todas las piezas son iguales excepto el escuadro curvado que debe ser tipo A (ref. 24) en lugar del tipo B (ref. 23)

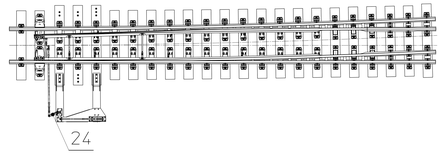

NOTAS:

- Instalación de maniobra del lado izquierdo (AdV mano derecha ou mano izquierda) : según presente plano
  Instalación de maniobra del lado derecho (AdV mano derecha ou mano izquierda) : ver detalle superior
- Plano del cambio: 2.200.03540
  Plano de secciones: 2.398.03631

LEYENDA:

Talón forjado, torsión del perfil 54E1A1 incl. 1:∞ a perfil 54E1 incl 1:40

SECCIÓN A-A

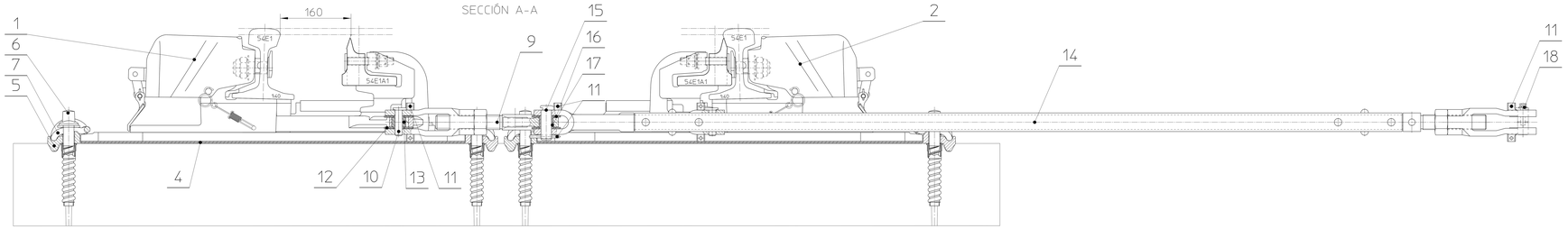

SECCIÓN B-B

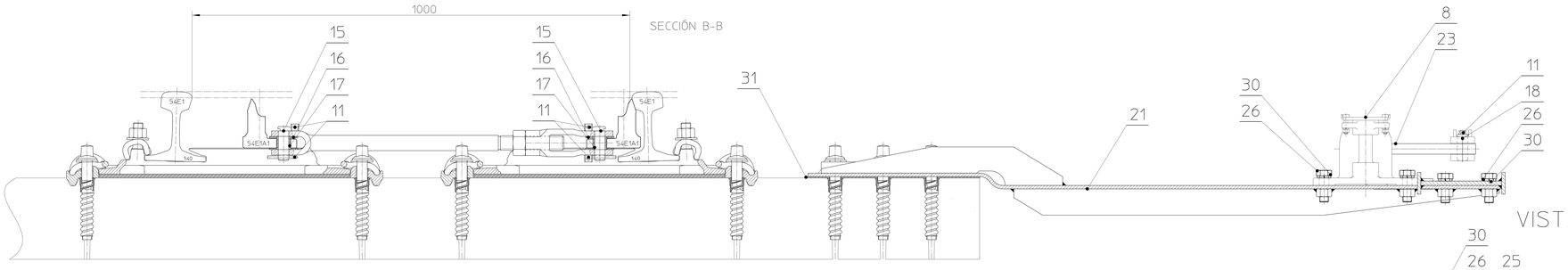

VISTA F

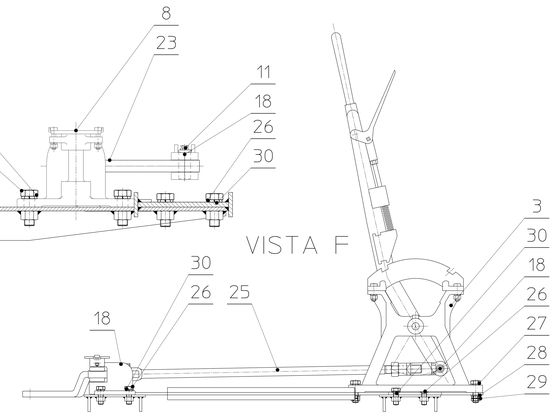

Cant.	Ref.	Artículo	Dibujo / Grado
2	31	Placa de asiento 54SE785 para soporte	2.375.03659
12	30	Arandela freno M20	Gr. C
4	29	Tuerca HFR M20	Gr. 8
8	28	Arandela plana Ø20	Gr. C
4	27	Tornillo H M20x75	Cl. 8.8
12	26	Tornillo H M20x60	Cl. 8.8
1	25	Tirante de unión ajustable 54TR342	2.384.03663
1	24	Escuadro curvado SNCF tipo A	2.331.03642
1	23	Escuadro curvado SNCF tipo B	2.331.03642
1	22	Base rígida entre chasis 54SUP369	2.377.03661
2	21	Chasis metálico 54SUP368	2.377.03660
1	20	Tirante de espaciamiento 54TR340	2.384.03662
1	19	Tirante de espaciamiento 54TR365	2.384.03662
3	18	Eje Ø24 con engrasador	2.399.03729
5	17	Cojinete de aislación Ø32x24x30	2.399.03729
10	16	Arandela aislante Ø65x32x3.5	2.399.03729
5	15	Eje forjado Ø 24mm para dos chavetas	2.399.03729
1	14	Tirante ajustable de maniobra 54TR343	2.384.03664
2	13	Cojinete de aislación Ø32x16x30	2.399.03729
4	12	Arandela de aislación Ø65x22.5x3.5	2.399.03729
15	11	Chaveta V6.3x56-ST	2.399.03729
2	10	Eje Ø16	2.399.03729
1	9	Tirante 2TE ajustable 54TR341	2.399.03729
1	8	Soporte de escuadro curvado	2.317.03675
4	7	Clip elástico Skl 21	VFS 1.4040
4	6	Tirafondo Ss35-161 + Uls7	VFS 1.3225
4	5	Soporte de SKL Wfp 21T700-12	VFS 1.7261
2	4	Placa de asiento para VCC 54SE772	2.375.03655
1	3	Maniobra manual tipo SNCF	2.405.03674
1	2	VCC tipo M81104 54E1A1 (Derecha)	2.314.03670
1	1	VCC tipo M81104 54E1A1 (Izquierda)	2.314.03670

* para maniobra lado derecho
* para maniobra lado izquierdo

Tipo de riel	TROCHA 1000 - INCLINACIÓN 1/40			
54E1 54E1A1	MANIOBRA PARA CAMBIO DE VÍA TG 1/10 R=300M			
	PLANO GENERAL			
Idio. ESP	Apellido	Fecha	Registro	
Delineante				
Modificado				
Verificado			Estado	
Aprobado				
Escala 1:20	Unidades mm	2.325.03549	Rev 1	Folio 1/1